

Image may differ from product. See technical specification for details.

# 11212 TN9

## 폭이 넓은 내륜이 있는 자동조심 볼 베어링

폭이 넓은 내륜이 있는 자동조심 볼 베어링은 외륜에 공통의 구형 레이스웨이와 내륜에 깊고 중단 없는 두 개의 레이스웨이 홈이 있는 볼들을 두 줄 가지고 있습니다. 하우징에 대한 축의 각도 비조심의 영향을 받지 않습니다. 연장된 내륜 때문에 상업용 샤프트를 사용할 수 있으며 내륜의 한쪽 끝에 있는 슬롯을 통해 샤프트에서의 축방향 배치를 할 수 있습니다.

- 정적 및 동적 비조심 수용, 탁월한 고속 성능, 탁월한 경하중 수용 성능, 낮은 마찰, 연장된 내부 링으로 장착이 원활

# 개요

## 치수

| | |
|---|---|
| 보어 직경 | 60 mm |
| 외경 | 110 mm |
| 너비 | 62 mm |

## 성능

| | |
|---|---|
| 기본 동적 하중 등급 | 31.2 kN |
| 기본 정적 하중 등급 | 12.2 kN |
| 기준 속도 | 9 000 r/min |
| 제한 회전수 | 3 400 r/min |

## 속성

| | |
|---|---|
| 고정 기능, 내륜 | 로케이팅 슬롯 |
| 로케이팅 기능, 베어링 외륜 | 없음 |
| 열 개수 | 2 |
| 보어 유형 | 원통형 |
| 케이지 | 비금속 |
| 경방향 내부틈새 | CN |
| 공차 클래스 | 일반 |
| 소재, 베어링 | 베어링강 |
| 코팅 | 없음 |
| 씰링 | 없음 |
| 윤활유 | 없음 |
| 재윤활 기능 | 없음 |
| Indicative carbon footprint for new product | 5.2 kg $CO_2e$ |

## 물류

| | |
|---|---|
| 제품 순 중량 | 1.45 kg |
| eClass 코드 | 23-05-08-06 |
| UNSPSC 코드 | 31171532 |

# 기술 사양

| | |
|---|---|
| 보어 유형 | 원통형 |

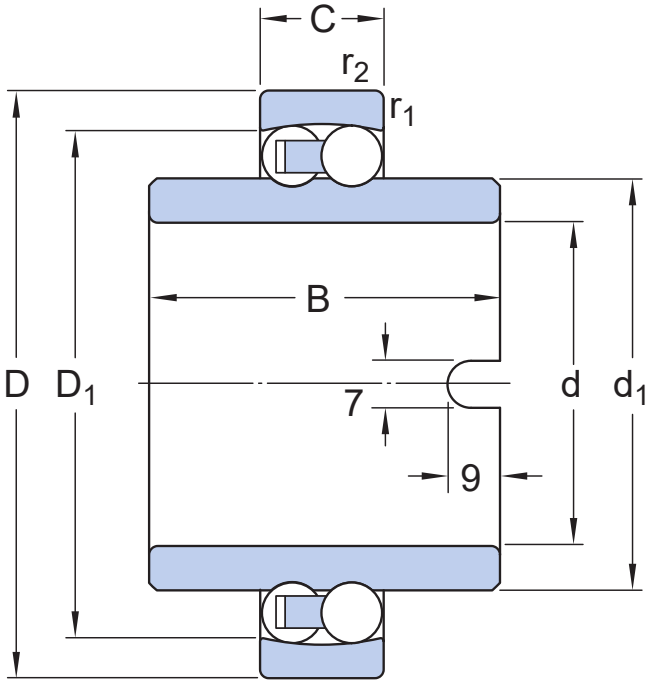


## 치수

| | | |
|---|---|---|
| d | 60 mm | 보어 직경 |
| D | 110 mm | 외경 |
| B | 62 mm | 너비 |
| C | 22 mm | 외륜 너비 |
| $d_1$ | ≈ 78 mm | 숄더 직경 내륜 |
| $D_1$ | ≈ 95.6 mm | 숄더 직경 외륜 |
| $r_{1,2}$ | min. 1.5 mm | 챔퍼 치수 |

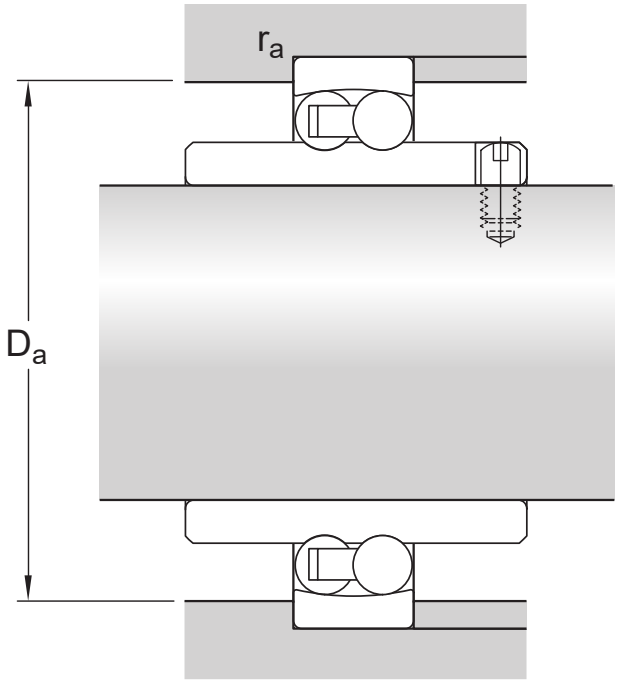


## 접합부 치수

| | | |
|---|---|---|
| $D_a$ | max. 101 mm | 교대 직경 하우징 |
| $r_a$ | max. 1.5 mm | 필렛 반경 |

## 계산 데이터

| | | |
|---|---|---|
| 기본 동적 하중 등급 | C | 31.2 kN |
| 기본 정적 하중 등급 | $C_0$ | 12.2 kN |
| 피로하중 한계 | $P_u$ | 0.62 kN |
| 제한 회전수 | | 3 400 r/min |
| 허용 가능한 각도 정렬 불량 | α | 2.5 ° |
| 계산 요소 | $k_r$ | 0.04 |
| 값 제한 | e | 0.19 |
| 계산 요소 | $Y_0$ | 3.6 |
| 계산 요소 | $Y_1$ | 3.3 |
| 계산 요소 | $Y_2$ | 5.1 |

## 공차 및 틈새

### GENERAL BEARING SPECIFICATIONS

- Tolerances: Normal, JS7
- Radial internal clearance: table

## BEARING INTERFACES

- Seat tolerances for standard conditions
- Tolerances and resultant fits

# 이용약관